# Многоступенчатый насос Wellmix CV 10- 9-0-HQCV (3x380В, 3.0кВт, IE3)

Многоступенчатые вертикальные насосы · Артикул 25019951 · Серия CV

## 1. Обзор

Насосы CV представляют собой вертикальные многоступенчатые центробежные насосы с нормальным всасыванием со стандартным электродвигателем.
Насос состоит из основания и головной части. Промежуточные камеры и цилиндрический кожух соединены между собой, а также с основанием и головной частью при помощи стяжных болтов. Всасывающий и напорный патрубки находятся в основании насоса и расположены соосно (конструкция «ин-лайн»), что позволяет устанавливать насос на горизонтальном трубопроводе. Все насосы оснащаются необслуживаемым торцевым механическим уплотнением вала картриджевого типа.
Насосы CV снабжены полностью закрытыми двухполюсными трехфазными стандартными двигателями с вентиляторным охлаждением, класс энергоэффективности IE3.

### Основные данные

| | |
|---|---|
| Присоединительный размер | DN40 |
| Максимальная мощность, кВт | 3 |
| Максимальный напор, м | 94 |
| Максимальная производительность, м3/ч | 14 |
| Номинальный напор, м | 71 |
| Номинальная подача, м3/ч | 10 |
| Максимальное давление в системе, бар | 16 |
| Максимальная температура перекачиваемой жидкости, °C | -20...+120 |
| Гарантия, мес | 24 |

## 2. Гидравлические характеристики

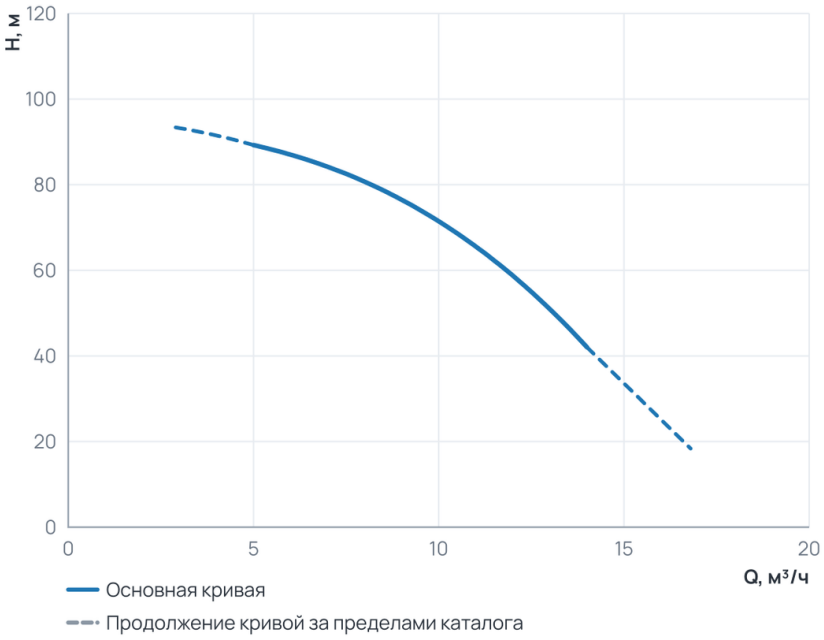


### Рабочий диапазон

| | |
|---|---|
| Подача Q | 5 ... 14 м³/ч |
| Напор H | 42,1 ... 89,3 м |

Пунктир на диаграмме — продолжение кривой за пределами каталога производителя.

## 3. Технические данные

### Общие сведения

| | | | |
|---|---|---|---|
| Серия | CV | Гарантия, мес | 24 |
| Наименование | CV 10-9-0 (IE3) | Объем упаковки, м3 | 0,178752 |
| Ответные соединения | Нет | | |

### Гидравлические данные

| | | | |
|---|---|---|---|
| Номинальный напор, м | 71 | Максимальный напор, м | 94 |
| Номинальная подача, м3/ч | 10 | Максимальное давление в системе, бар | 16 |
| Максимальная производительность, м3/ч | 14 | Максимальная производительность, л/мин | 233,33 |

### Перекачиваемая среда

| | | | |
|---|---|---|---|
| Температура окружающей среды, °C | +1...+40 | Максимальная температура перекачиваемой жидкости, °C | -20...+120 |

### Материалы

| | | | |
|---|---|---|---|
| Материал корпуса | Чугун | Материал обмотки статора | Медь |
| Материал рабочего колеса | Нержавеющая сталь | | |

### Монтаж и присоединение

| | | | |
|---|---|---|---|
| Вес, кг | 63 | Длина, мм | 862 |
| Высота, мм | 284 | Ширина, мм | 284 |
| Присоединение | Фланцевое | Монтажная длина, мм | 280 |
| Присоединительный размер | DN40 | Диаметр условного прохода, мм | 40 |

### Электродвигатель

| | | | |
|---|---|---|---|
| Степень защиты | IP55 | Номинальный ток, А | 6,1 |
| Параметры электросети | 3~380 V | Частота вращения, об/мин | 2900 |
| Максимальная мощность, Вт | 3000 | Максимальная мощность, кВт | 3 |

## 4. Габаритные размеры

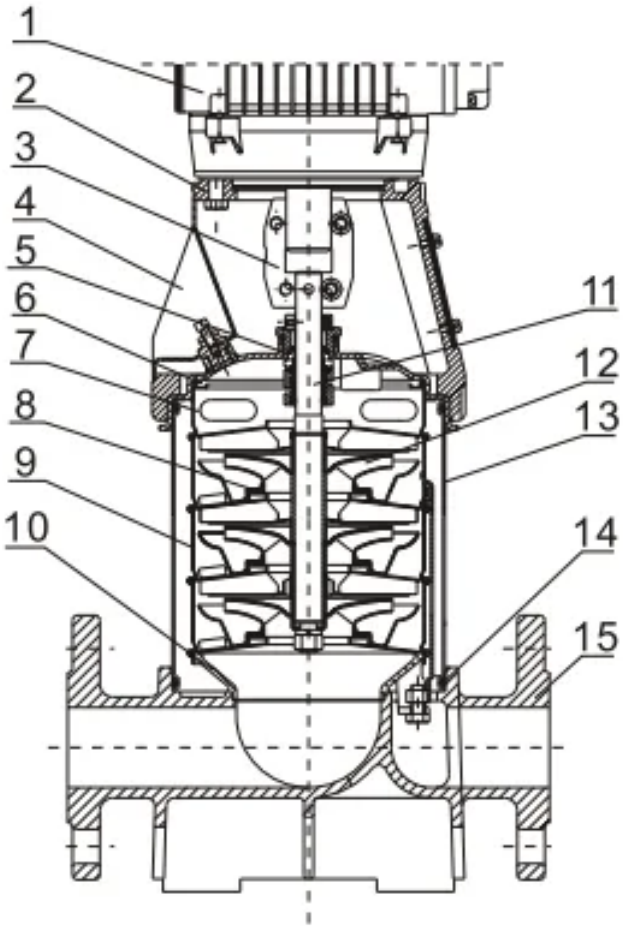


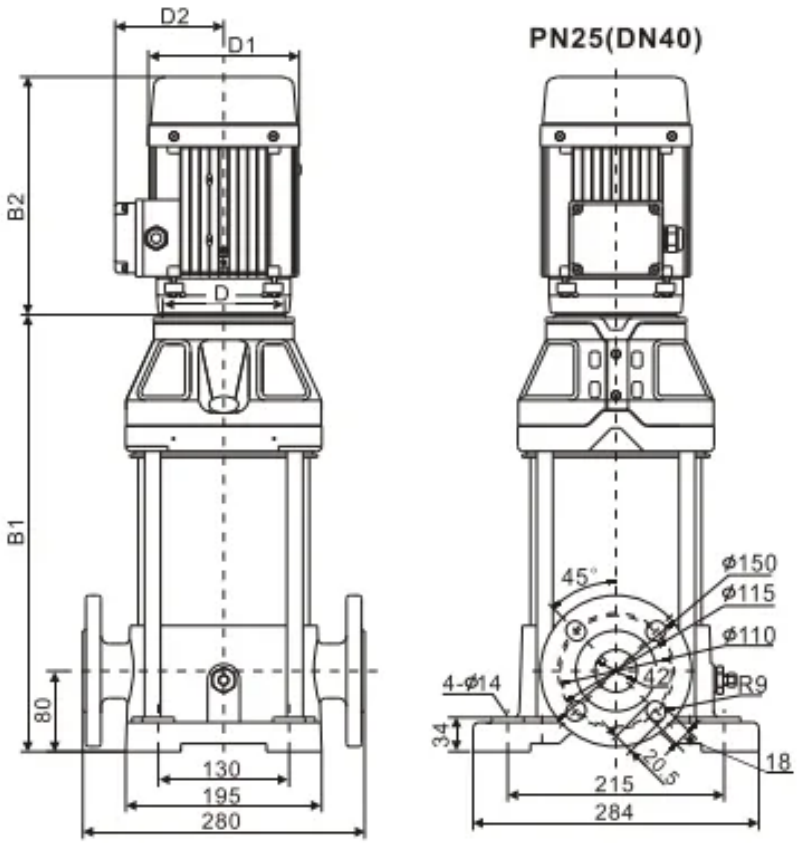

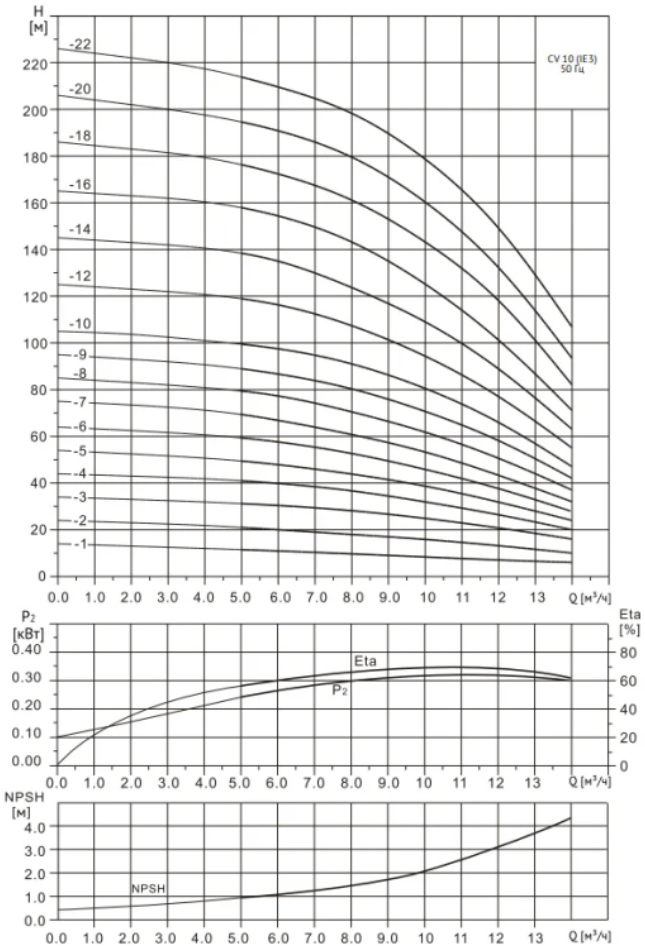


## 5. Данные для заказа

| | |
|---|---|
| Наименование | Многоступенчатый насос Wellmix CV 10- 9-0-HQCV (3x380В, 3.0кВт, IE3) |
| Артикул | 25019951 |
| Производитель (марка) | WELLMIX |
| Серия | CV |
| Вид оборудования | Многоступенчатые вертикальные насосы |
| Вес, кг | 63 |
| Гарантия, мес | 24 |
| Объем упаковки, м3 | 0,178752 |

## 6. Документация

### Листы данных производителя

- CV 10-9-0 (IE3) 25019951

### Инструкции и паспорта

- Паспорт_ инструкция по монтажу эксплуатации CV CVF_26.06.2026

### Каталоги

- Каталог CV (IE3), CVF 20.07.2026

### 3D и CAD-модели

- BIM-модель Revit, серия CV — архив WELLMIX
- Чертежи DWG, серия CV — архив WELLMIX
- 3D-модель STEP, серия CV — архив WELLMIX

Документы прилагаются к товару — в карточке товара и в архиве документов для тендера.